DraftSightによる図法・製図　課題「テーブルの作図」

図法・製図の実践的な基本課題として「テーブルの平面・正面・側面図」を作図します。

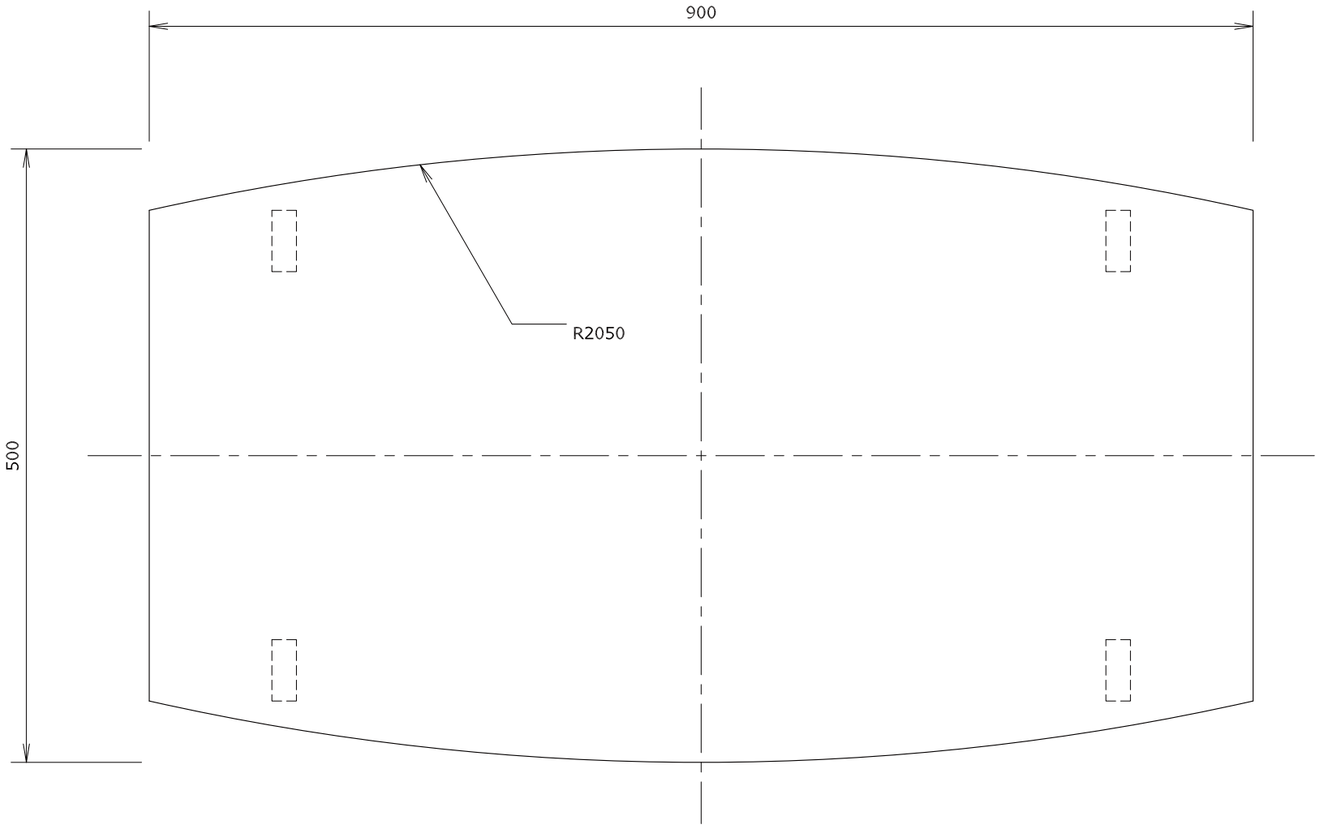

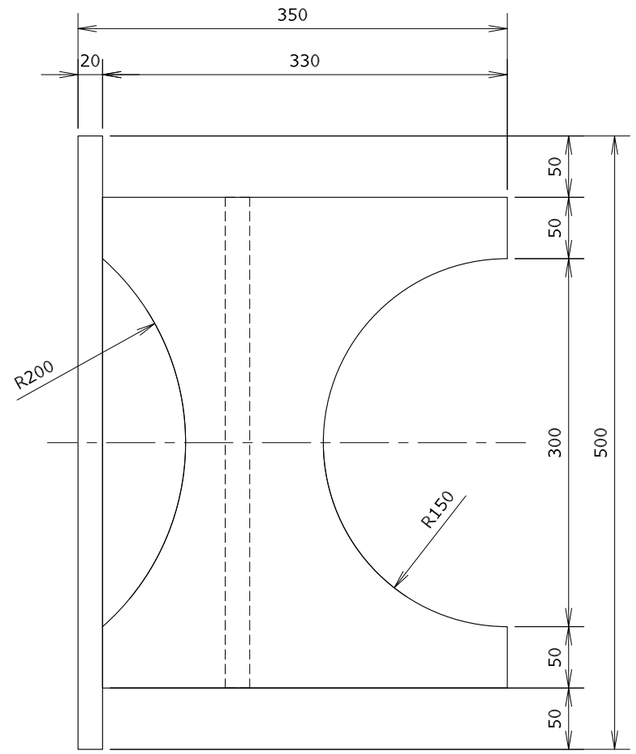

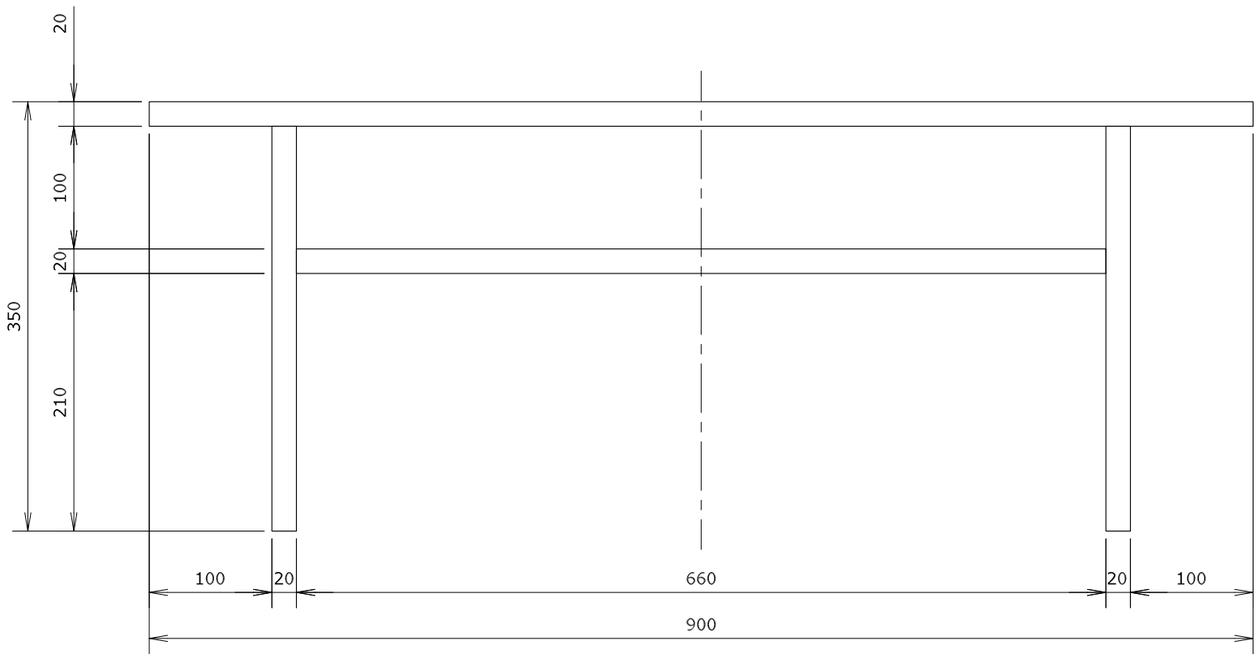

学籍番号		氏名			
品名	テーブル（全体図）	尺度	S=1:5	日付	